改番	符号	個数	改訂記事	年月日	点検
			新製		

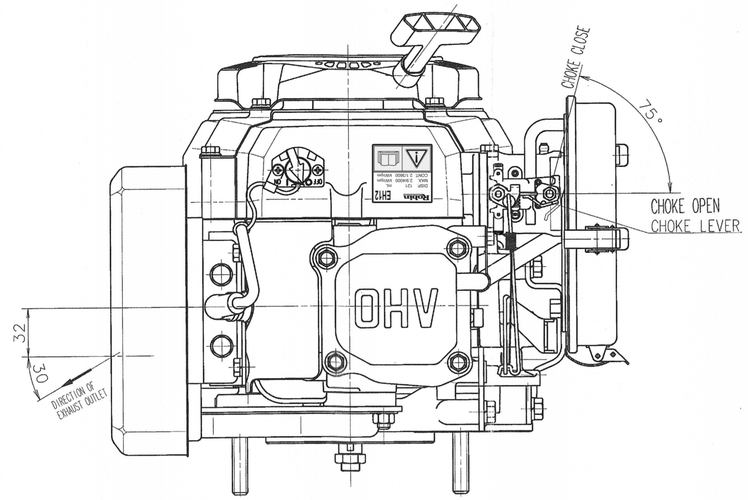

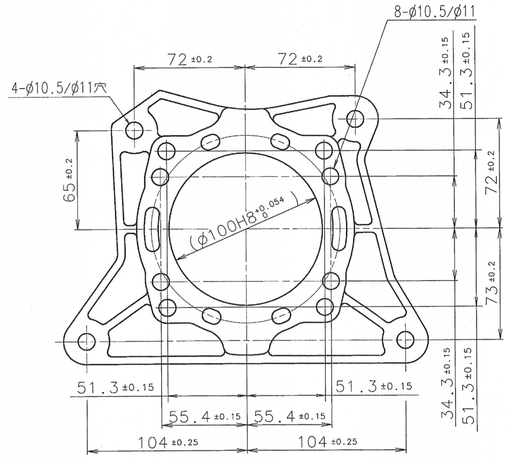

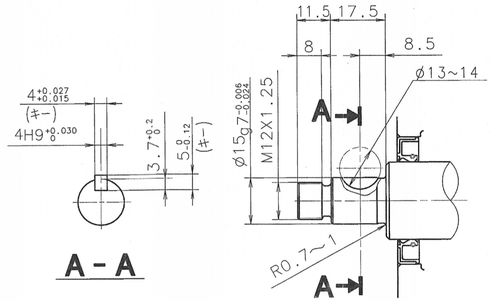

SPECIFICATIONS

MODEL		ROBIN EH12D
TYPE		AIR-COOLED 4 CYCLE 1 CYLINDER HORIZONTAL SHAFT GASOLINE ENGINE
BORE X STROKE	mm	1-60X43
PISTON DISPLACEMENT	mL	121
CONTINUOUS OUTPUT	kW/rpm	2.1/3600
MAXIMUM OUTPUT	kW/rpm	2.6/3600
MAXIMUM TORQUE	N·m/rpm	7.5/2600
DIRECTION OF ROTATION		COUNTER CLOCKWISE AS VIEWD FROM P.T.O SIDE
VALVE ARRANGEMENT		OVER HEAD VALVE TYPE
COOLING SYSTEM		FORCED AIR COOLING
LUBRIVCATION		SPRASHING TYPE
LUBRIVCANT		AUTOMOBILE OIL SAE#20,#30 OR 10W-30
OIL CAPACITY	L (pints)	APPROX 0.3 (0.63)
CARBURETOR		FROAT TYPE
FUEL		AUTOMOBILE GASOLINE
FUEL FEED		GRAVITY TYPE
FUEL TANK CAPACITY	L (U.S.gallon)	———
REDUCTION RATIO		———
GOVERNOR		CENTRIFUGAL FLYWEIGHT TYPE
METHOD OF IGNITION		FLY WHEEL MAGNETO (SOLID STATE)
SPARK PLUG		NGK BMR4A
STARTING SYSTEM		———
DRY WEIGHT	kg	15.9
LENGTH	mm	286
WIDTH	mm	330
HEIGHT	mm	334
SPEED SET -NO LOAD rpm	HIGH	3700±100
	LOW	1600±100

PERFORMANCE CURVES

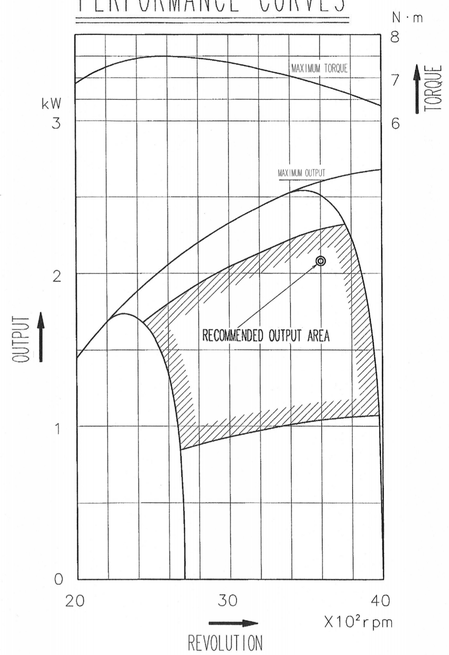

The horse power rating shown herein are established in accordance with the society of automolive engineers Code -JIS B-8017

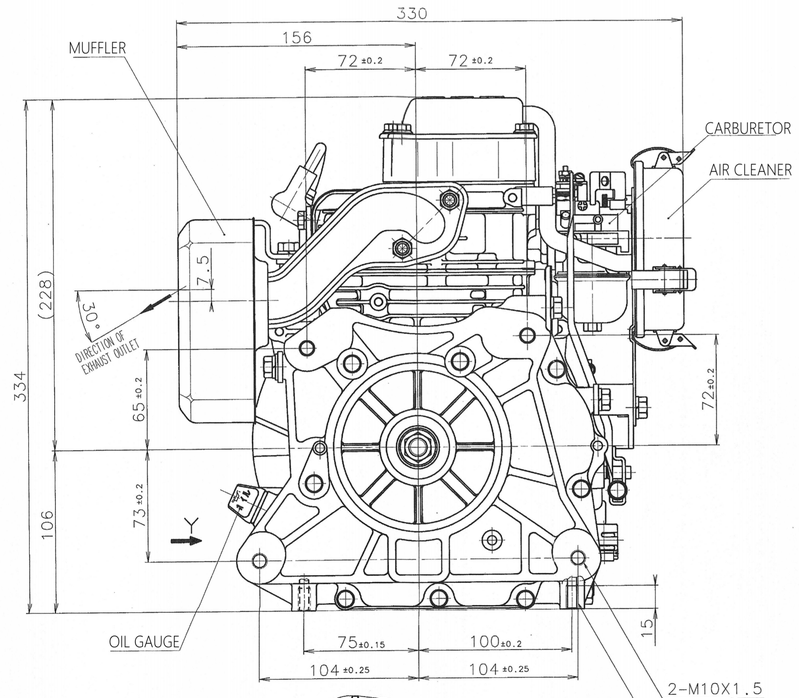

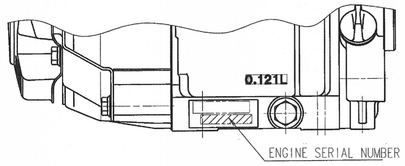

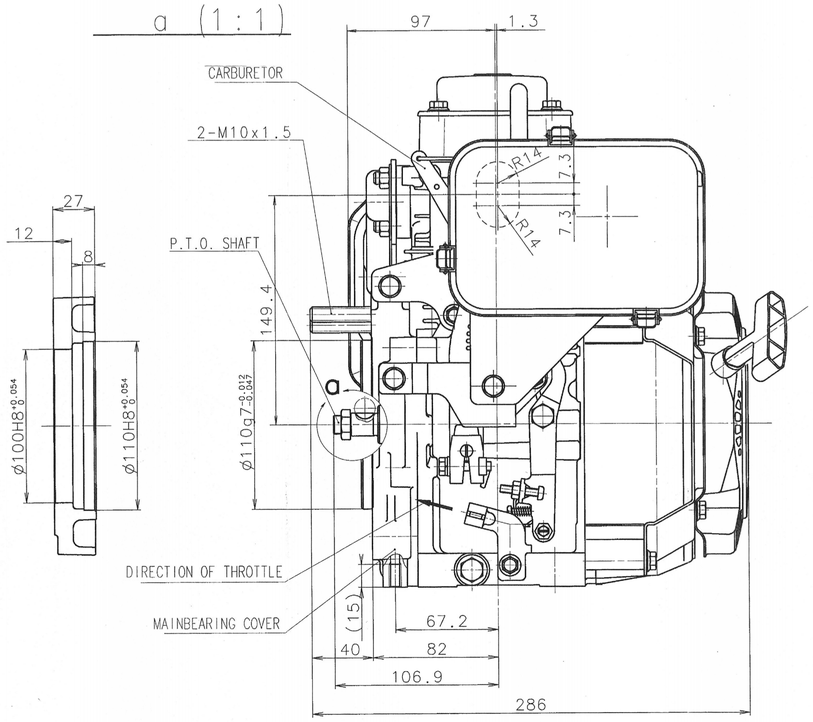

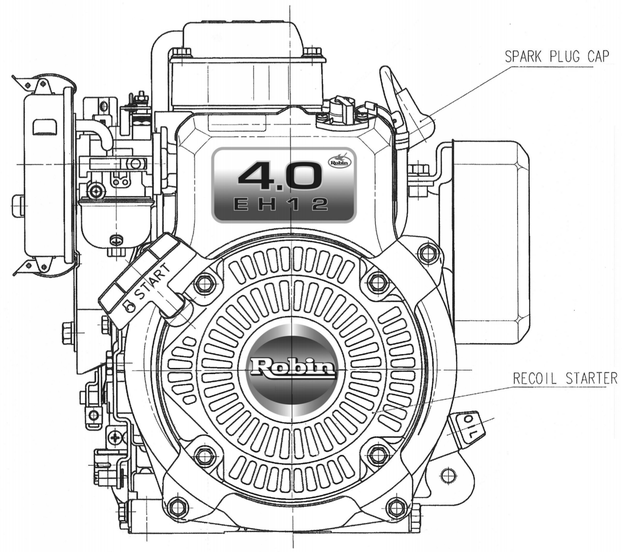

見出番号	品番	A版	名称	個数	材質	材料

三角法

普通許容差

図面指示なきす法許容差、幾何公差は将製規格による

生産技術 | 承認 | 呂峰 | 成規 | 王一維

図面 | 日付 | 尺度 1:2 (1:1) | 材質 ——— | 材料寸法 ———

名称 EH12DENGINE

製図 林小强 | 品番 EH122D46361 | 図面サイズ 1

名称(カタカナ) EH12D形

常州富士常柴罗宾汽油机有限公司